Elginkan

GÖMME REZERVUAR

FİYAT LİSTESİ

2021/1

Sirküler No: S2180101

SEREL®

SEREL®

İÇİNDEKİLER:

GÖMME REZERVUAR SİSTEMLERİ	
SMOOTH	
Asma Klozet İçin Metal Ayaklı Set-Fix Sistem	2
Asma Klozet İçin Metal Ayaksız Set	3
Asma Klozet İçin Duvar Önü Hızlı Montaj Set-Block Sistem	4
Alçıpan Duvar İçin Yere Hızlı Montaj Set	5
Sırtsırta İkili Yere Hızlı Montaj Set Çatal Dirsek	6
Asma Klozet İçin Duvar Önü Hızlı Montaj Set-Block Sistem Dik Pis Su Çıkışlı	7
Alçıpan Duvar İçin Yere Hızlı Montaj Set Dik Pis Su Çıkışlı	8
Helataşı İçin Set Basic Sistem	9
Tek ve Çocuk Klozet İçin Set	10
Duvara Tam Dayalı Klozet İçin Set	11
PRO	
Pro Asma Klozet İçin Yere Hızlı Montaj Set	12-13
PRO 35	
Pro 35 Asma Klozet İçin Yere Hızlı Montaj Set	14-15
EASY	
Asma Klozet İçin Metal Ayaklı Set-Fix Sistem	16
Asma Klozet İçin Metal Ayaksız Set-Fix Sistem	17
Asma Klozet İçin Duvar Önü Hızlı Montaj Set - Block Sistem	18
Alçıpan Duvar İçin Yere Hızlı Montaj Set	19
Sırtsırta Ikili Yere Hızlı Montaj Set Çatal Dirsek	20
Alçıpan Duvar İçin Yere Hızlı Montaj Set Dik Pis Su Çıkışlı	21
Helataşı İçin Set Basic Sistem	22
Tek Ve Çocuk Klozeti İçin Set	23
Duvara Tam Dayalı Klozet İçin Set	24
Glassbox	25
Kumanda Panelleri	26-30

SEREL®

ASMA KLOZET İÇİN METAL AYAKLI SET-FIX SİSTEM

ÜRÜN	ÜRÜN KODU	ÜRÜN ADI	KUMANDA PANELİ	LİSTE FİYATI ₺
SMOOTH	T020111		Panelsiz	744
	YUVARLAK PANELLİ			
	T020111B40	**ASMA KLOZET İÇİN METAL AYAKLI SET-FIX SİSTEM**	Beyaz	875
	T020111BK40		Parmak İzi Bırakmayan	900
	T020111MK40		Mat Krom Metal Kaplama	956
	T020111PK40		Parlak Krom Metal Kaplama	956
	DİKDÖRTGEN PANELLİ			
	T020111B67	**ASMA KLOZET İÇİN METAL AYAKLI SET-FIX SİSTEM**	Beyaz	875
	T020111BK67		Parmak İzi Bırakmayan	900
	T020111PK67		Parlak Krom Metal Kaplama	956
		• Tuğla, bims, ytong duvara uygun kullanım. • 8 cm. kalınlığında galvaniz çerçeve (izolasyon straforuyla beraber 8,5 cm kalınlık) • 3 - 6 Lt. çift kademeli boşaltma sistemi • Darbeye ve soğuğa karşı dayanıklı gövde. • Contalar hariç 5 yıl garanti.		

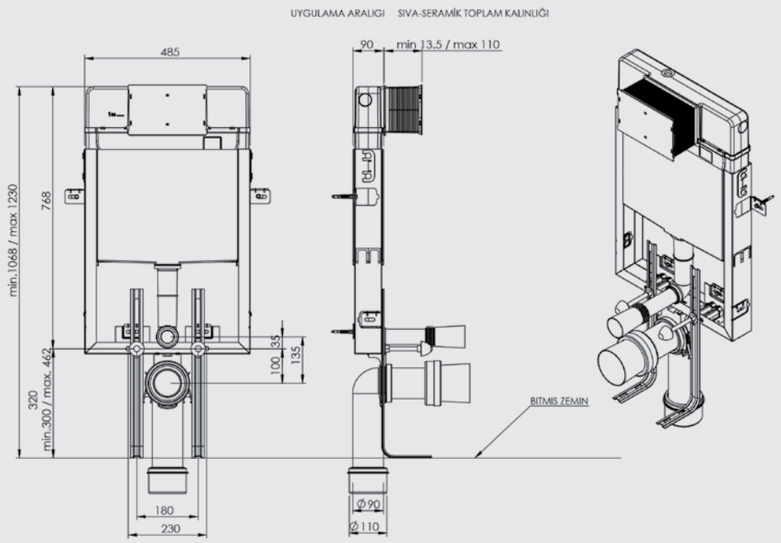

ASMA KLOZET İÇİN METAL AYAKSIZ SET

ÜRÜN	ÜRÜN KODU	ÜRÜN ADI	KUMANDA PANELİ	LİSTE FİYATI ₺
SMOOTH	T020112		Panelsiz	714
	YUVARLAK PANELLİ			
	T020112B40	**ASMA KLOZET İÇİN METAL AYAKSIZ SET**	Beyaz	845
	T020112BK40		Parmak İzi Bırakmayan	870
	T020112MK40		Mat Krom Metal Kaplama	926
	T020112PK40		Parlak Krom Metal Kaplama	926
	DİKDÖRTGEN PANELLİ			
	T020112B67	**ASMA KLOZET İÇİN METAL AYAKSIZ SET**	Beyaz	845
	T020112BK67		Parmak İzi Bırakmayan	870
	T020112PK67		Parlak Krom Metal Kaplama	926
		• Tuğla, bims, ytong duvara uygun kullanım. • 8 cm. kalınlığında galvaniz çerçeve (Izolasyon straforuyla beraber 8,5 cm kalınlık) • 3 - 6 Lt. çift kademeli boşaltma sistemi • Darbeye ve soğuğa karşı dayanıklı gövde. • Contalar hariç 5 yıl garanti.		

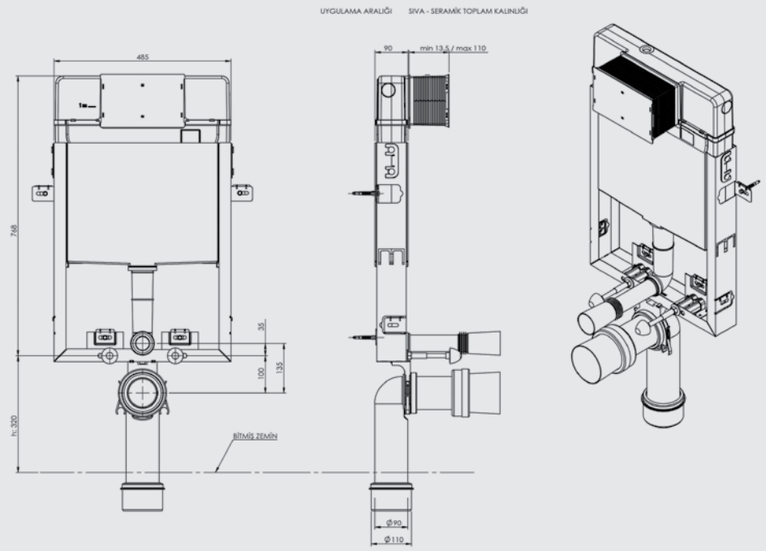

• Katalogda yer alan resimler bilgi içindir. ELMOR Tesisat Malzemesi Tic. A.Ş. mamul fiyat ve görünüş detaylarında değişiklik yapma hakkına sahiptir.

• Fiyatlara KDV ayrıca dahil edilir. Tavsiye edilen bayi satış fiyatlandır.
SİRKÜLER NO: S2180101

ASMA KLOZET İÇİN DUVAR ÖNÜ HIZLI MONTAJ SET-BLOCK SİSTEM

ÜRÜN	ÜRÜN KODU	ÜRÜN ADI	KUMANDA PANELİ	LİSTE FİYATI ₺
	T022113		Panelsiz	1.256
	YUVARLAK PANELLİ			
	T022113B40	**ASMA KLOZET İÇİN DUVAR ÖNÜ HIZLI MONTAJ SET-BLOCK SİSTEM**	Beyaz	1.387
	T022113BK40		Parmak İzi Bırakmayan	1.412
	T022113MK40		Mat Krom Metal Kaplama	1.468
	T022113PK40		Parlak Krom Metal Kaplama	1.468
	DİKDÖRTGEN PANELLİ			
	T022113B67	**ASMA KLOZET İÇİN İÇİN DUVAR ÖNÜ HIZLI MONTAJ SET-BLOCK SİSTEM**	Beyaz	1.387
	T022113BK67		Parmak İzi Bırakmayan	1.412
	T022113PK67		Parlak Krom Metal Kaplama	1.468
SMOOTH		• Arkası tuğla önü alçıpan duvara uygun kullanım. • Min. 12 cm - Max 18 cm. kalınlık. Universal pis su çıkışı. • 3 - 6 Lt. çift kademeli boşaltma sistemi • Darbeye ve soğuğa karşı dayanıklı gövde. • Contalar hariç 5 yıl garanti.		

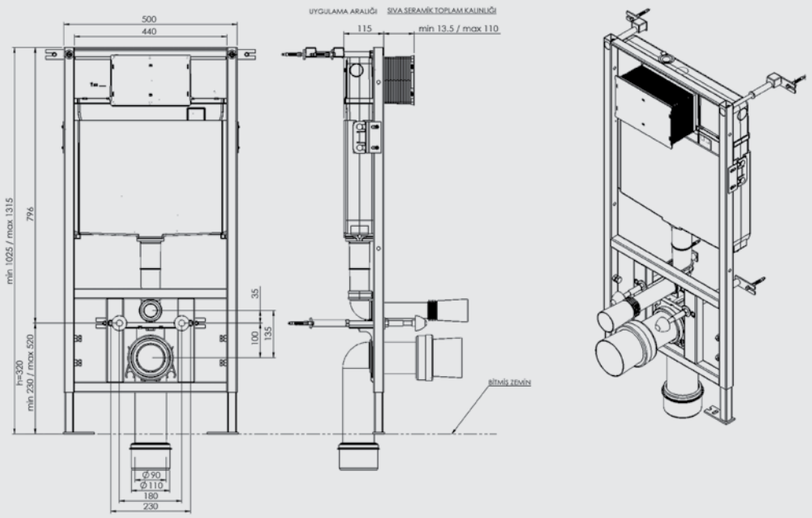

ALÇIPAN DUVAR İÇİN YERE HIZLI MONTAJ SET

ÜRÜN	ÜRÜN KODU	ÜRÜN ADI	KUMANDA PANELİ	LİSTE FİYATI ₺
	T022114		Panelsiz	1.331
	YUVARLAK PANELLİ			
	T022114B40	**ALÇIPAN DUVAR İÇİN YERE HIZLI MONTAJ SET**	Beyaz	1.463
	T022114BK40		Parmak İzi Bırakmayan	1.487
	T022114MK40		Mat Krom Metal Kaplama	1.543
	T022114PK40		Parlak Krom Metal Kaplama	1.543
	DİKDÖRTGEN PANELLİ			
	T022114B67	**ALÇIPAN DUVAR İÇİN YERE HIZLI MONTAJ SET**	Beyaz	1.463
	T022114BK67		Parmak İzi Bırakmayan	1.487
	T022114PK67		Parlak Krom Metal Kaplama	1.543
SMOOTH		• Alçıpan duvara uygun kullanım. • 18 cm. kalınlık. Universal pis su çıkışı • 3 - 6 Lt. çift kademeli boşaltma sistemi • Darbeye ve soğuğa karşı dayanıklı gövde. • Contalar hariç 5 yıl garanti.		

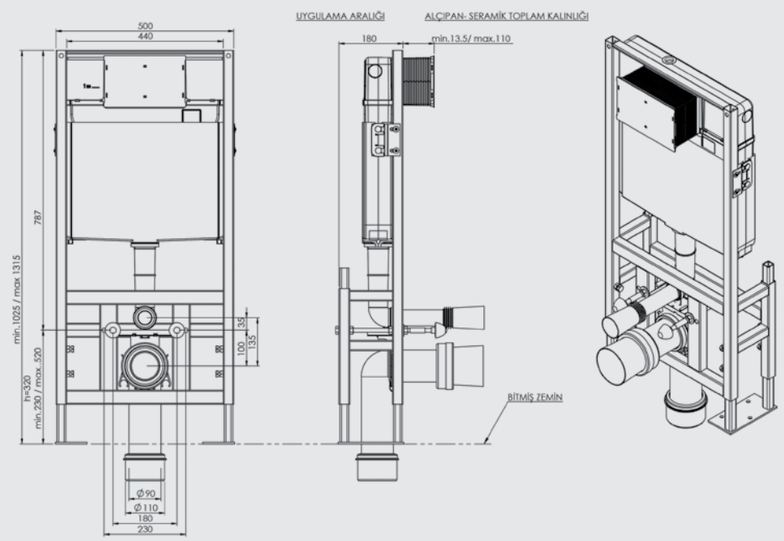

• Katalogda yer alan resimler bilgi içindir. ELMOR Tesisat Malzemesi Tic. A.Ş. mamul fiyat ve görünüş detaylarında değişiklik yapma hakkına sahiptir.

• Fiyatlara KDV ayrıca dahil edilir. Tavsiye edilen bayi satış fiyatlandır.
SİRKÜLER NO: S2180101

SIRTSIRTA İKİLİ YERE HIZLI MONTAJ SET ÇATAL DİRSEK

ÜRÜN	ÜRÜN KODU	ÜRÜN ADI	KUMANDA PANELİ	LİSTE FİYATI ₺
	T022115		Panelsiz	2.718
	YUVARLAK PANELLİ			
	T022115B40	**SIRTSIRTA İKİLİ YERE HIZLI MONTAJ SET ÇATAL DİRSEK**	Beyaz	2.980
	T022115BK40		Parmak İzi Bırakmayan	3.030
	T022115MK40		Mat Krom Metal Kaplama	3.142
	T022115PK40		Parlak Krom Metal Kaplama	3.142
	DİKDÖRTGEN PANELLİ			
	T022115B67	**SIRTSIRTA İKİLİ YERE HIZLI MONTAJ SET ÇATAL DİRSEK**	Beyaz	2.981
	T022115BK67		Parmak İzi Bırakmayan	3.030
	T022115PK67		Parlak Krom Metal Kaplama	3.142
SMOOTH		• Alçıpan duvara uygun kullanım. • 25 cm. kalınlık. Minimum 20 cm'e indirilir. • 3 - 6 Lt. çift kademeli boşaltma sistemi • Darbeye ve soğuğa karşı dayanıklı gövde. • Contalar hariç 5 yıl garanti.		

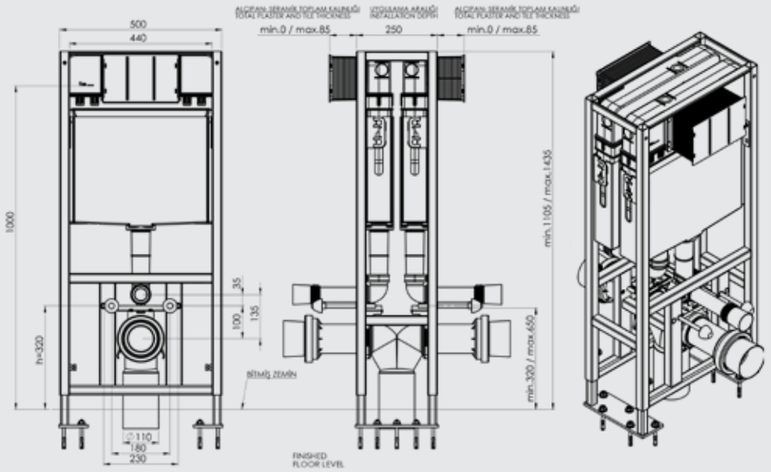

ASMA KLOZET İÇİN DUVAR ÖNÜ HIZLI MONTAJ SET-BLOCK SİSTEM DİK PİS SU ÇIKIŞLI

ÜRÜN	ÜRÜN KODU	ÜRÜN ADI	KUMANDA PANELİ	LİSTE FİYATI ₺
	T022116		Panelsiz	1.256
	YUVARLAK PANELLİ			
	T022116B40	**ASMA KLOZET İÇİN DUVAR ÖNÜ HIZLI MONTAJ SET-BLOCK SİSTEM DİK PİS SU ÇIKIŞLI**	Beyaz	1.387
	T022116BK40		Parmak İzi Bırakmayan	1.412
	T022116MK40		Mat Krom Metal Kaplama	1.468
	T022116PK40		Parlak Krom Metal Kaplama	1.468
	DİKDÖRTGEN PANELLİ			
	T022116B67	**ASMA KLOZET İÇİN DUVAR ÖNÜ HIZLI MONTAJ SET-BLOCK SİSTEM DİK PİS SU ÇIKIŞLI**	Beyaz	1.387
	T022116BK67		Parmak İzi Bırakmayan	1.412
	T022116PK67		Parlak Krom Metal Kaplama	1.468
SMOOTH		• Arkası tuğla önü alçıpan duvara uygun kullanım. • 9 cm. kalınlık Dik pis su çıkışı • 3 - 6 Lt. çift kademeli boşaltma sistemi • Darbeye ve soğuğa karşı dayanıklı gövde. • Contalar hariç 5 yıl garanti.		

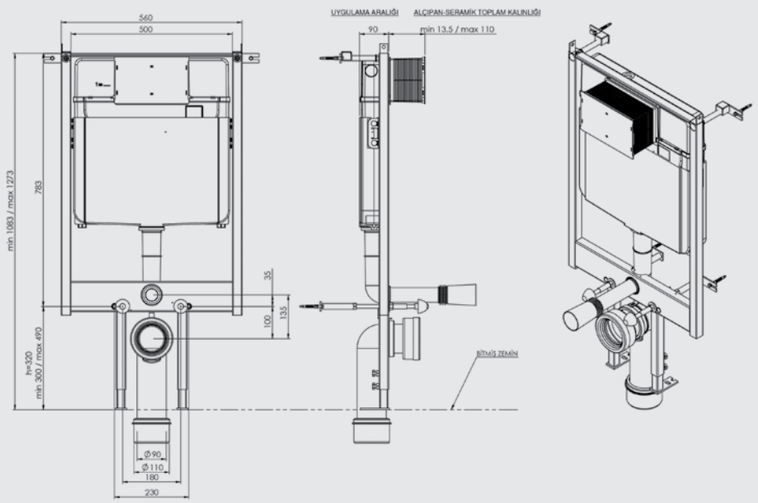

• Katalogda yer alan resimler bilgi içindir. ELMOR Tesisat Malzemesi Tic. A.Ş. mamul fiyat ve görünüş detaylarında değişiklik yapma hakkına sahiptir.

• Fiyatlara KDV ayrıca dahil edilir. Tavsiye edilen bayi satış fiyatlarıdır.
SİRKÜLER NO: S2180101

ALÇIPAN DUVAR İÇİN YERE HIZLI MONTAJ SET DİK PİS SU ÇIKIŞLI

ÜRÜN	ÜRÜN KODU	ÜRÜN ADI	KUMANDA PANELİ	LİSTE FİYATI ₺
	T022117		Panelsiz	1.331
	YUVARLAK PANELLİ			
	T022117B40	**ALÇIPAN DUVAR İÇİN YERE HIZLI MONTAJ SET DİK PİS SU ÇIKISLI**	Beyaz	1.463
	T022117BK40		Parmak İzi Bırakmayan	1.487
	T022117MK40		Mat Krom Metal Kaplama	1.543
	T022117PK40		Parlak Krom Metal Kaplama	1.543
	DİKDÖRTGEN PANELLİ			
	T022117B67	**ALÇIPAN DUVAR İÇİN YERE HIZLI MONTAJ SET DİK PİS SU ÇIKISLI**	Beyaz	1.463
	T022117BK67		Parmak İzi Bırakmayan	1.487
	T022117PK67		Parlak Krom Metal Kaplama	1.543
SMOOTH		• Alçıpan duvara uygun kullanım. • 12 cm kalınlık. Dik pis su çıkışı. • 3 - 6 Lt. çift kademeli boşaltma sistemi • Darbeye ve soğuğa karşı dayanıklı gövde. • Contalar hariç 5 yıl garanti.		

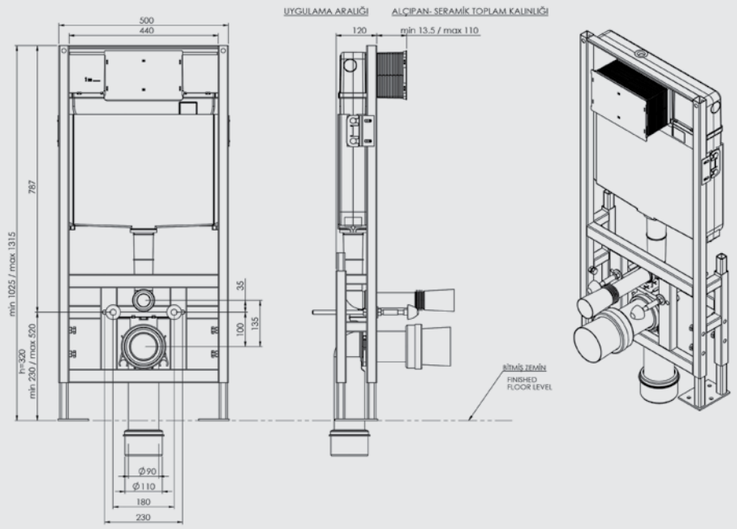

HELATAŞI İÇİN SET BASIC SİSTEM

ÜRÜN	ÜRÜN KODU	ÜRÜN ADI	KUMANDA PANELİ	LİSTE FİYATI ₺
	T020140		Panelsiz	602
	YUVARLAK PANELLİ			
	T020140B40	**HELATAŞI İÇİN SET - BASIC SİSTEM**	Beyaz	733
	T020140BK40		Parmak İzi Bırakmayan	758
	T020140MK40		Mat Krom Metal Kaplama	814
	T020140PK40		Parlak Krom Metal Kaplama	814
	DİKDÖRTGEN PANELLİ			
	T020140B67	**HELATAŞI İÇİN SET - BASIC SİSTEM**	Beyaz	733
	T020140BK67		Parmak İzi Bırakmayan	758
	T020140PK67		Parlak Krom Metal Kaplama	814
SMOOTH		• 80 mm kalınlık (Izolasyon straforuyla beraber 85 mm kalınlık) • 3 - 6 Lt. çift kademeli boşaltma sistemi • Darbeye ve soğuğa karşı dayanıklı gövde. • Contalar hariç 5 yıl garanti.		

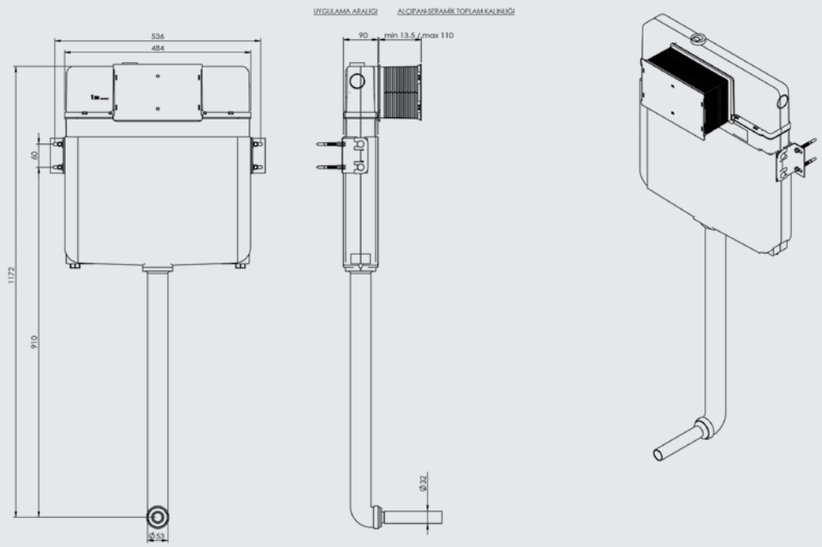

• Katalogda yer alan resimler bilgi içindir. ELMOR Tesisat Malzemesi Tic. A.Ş. mamul fiyat ve görünüş detaylarında değişiklik yapma hakkına sahiptir.

• Fiyatlara KDV ayrıca dahil edilir. Tavsiye edilen bayi satış fiyatlandır.
SİRKÜLER NO: S2180101

TEK VE ÇOCUK KLOZETİ İÇİN SET

ÜRÜN	ÜRÜN KODU	ÜRÜN ADI	KUMANDA PANELİ	LİSTE FİYATI ₺
SMOOTH	T020120		Panelsiz	602
	YUVARLAK PANELLİ			
	T020120B40 T020120BK40 T020120MK40 T020120PK40	**TEK VE ÇOCUK KLOZETİ İÇİN SET**	Beyaz Parmak İzi Bırakmayan Mat Krom Metal Kaplama Parlak Krom Metal Kaplama	733 758 814 814
	DİKDÖRTGEN PANELLİ			
	T020120B67 T020120BK67 T020120PK67	**TEK VE ÇOCUK KLOZETİ İÇİN SET** • 80 mm kalınlık (Izolasyon straforuyla beraber 85 mm kalınlık) • 3 - 6 Lt. çift kademeli boşaltma sistemi • Darbeye ve soğuğa karşı dayanıklı gövde. • Contalar hariç 5 yıl garanti.	Beyaz Parmak İzi Bırakmayan Parlak Krom Metal Kaplama	733 758 814

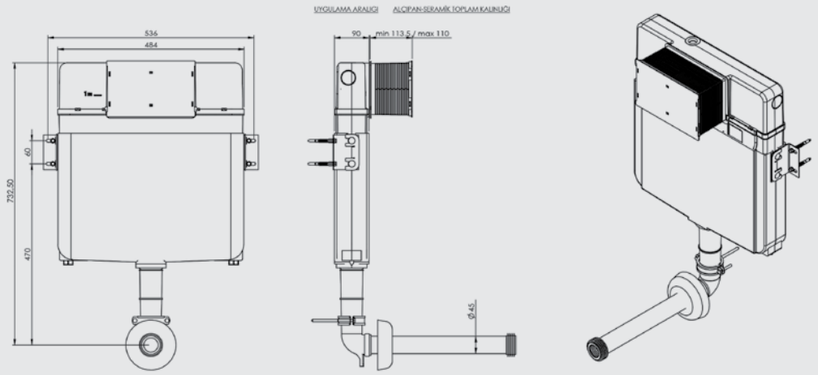

DUVARA TAM DAYALI KLOZET İÇİN SET

ÜRÜN	ÜRÜN KODU	ÜRÜN ADI	KUMANDA PANELİ	LİSTE FİYATI ₺
SMOOTH	T020130		Panelsiz	602
	YUVARLAK PANELLİ			
	T020130B40 T020130BK40 T020130MK40 T020130PK40	**DUVARA TAM DAYALI KLOZET İÇİN SET**	Beyaz Parmak İzi Bırakmayan Mat Krom Metal Kaplama Parlak Krom Metal Kaplama	733 758 814 814
	DİKDÖRTGEN PANELLİ			
	T020130B67 T020130BK67 T020130PK67	**DUVARA TAM DAYALI KLOZET İÇİN SET** • 80 mm kalınlık (Izolasyon straforuyla beraber 85 mm kalınlık) • 3 - 6 Lt. çift kademeli boşaltma sistemi • Darbeye ve soğuğa karşı dayanıklı gövde. • Contalar hariç 5 yıl garanti.	Beyaz Parmak İzi Bırakmayan Parlak Krom Metal Kaplama	733 758 814

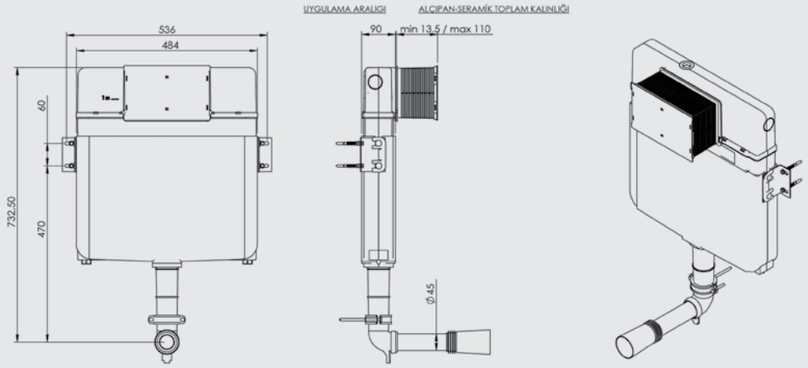

• Katalogda yer alan resimler bilgi içindir. ELMOR Tesisat Malzemesi Tic. A.Ş. mamul fiyat ve görünüş detaylarında değişiklik yapma hakkına sahiptir.

• Fiyatlara KDV ayrıca dahil edilir. Tavsiye edilen bayi satış fiyatlandır.
SİRKÜLER NO: S2180101

ASMA KLOZET İÇİN YERE HIZLI MONTAJ SET

ÜRÜN	ÜRÜN KODU	ÜRÜN ADI	KUMANDA PANELİ	LİSTE FİYATI ₺
PRO	T065113		Panelsiz	1.678
	YUVARLAK PANELLİ			
	T065113B40	**ASMA KLOZET İÇİN YERE HIZLI MONTAJ SET**	Beyaz	1.810
	T065113BK40		Parmak İzi Bırakmayan	1.834
	T065113MK40		Mat Krom Metal Kaplama	1.890
	T065113PK40		Parlak Krom Metal Kaplama	1.890
		• Alçıpan duvara uygun kullanım, özel profil sistemi • Üstten veya önden kumanda paneli uygulama • Özel tasarımıyla alçak duvarlar (pencere altı, dolap vb.) için montaj olanağı sağlar • 78 cm. yükseklik, 15,5 cm kalınlık • Universal pis su çıkışı		

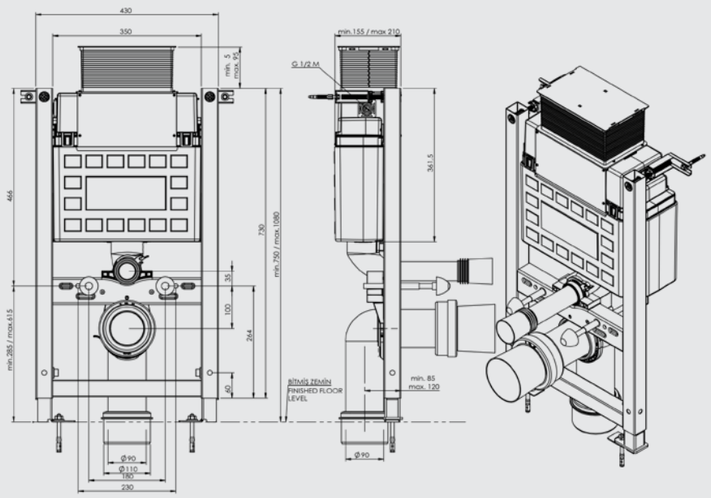

• Katalogda yer alan resimler bilgi içindir. ELMOR Tesisat Malzemesi Tic. A.Ş. mamul fiyat ve görünüş detaylarında değişiklik yapma hakkına sahiptir.

SEREL®

ASMA KLOZET İÇİN YERE HIZLI MONTAJ SET

ÜRÜN	ÜRÜN KODU	ÜRÜN ADI	KUMANDA PANELİ	LİSTE FİYATI ₺
PRO	T065114		Panelsiz	1.863
	YUVARLAK PANELLİ			
	T065114B40	**ASMA KLOZET İÇİN YERE HIZLI MONTAJ SET**	Beyaz	1.994
	T065114BK40		Parmak İzi Bırakmayan	2.019
	T065114MK40		Mat Krom Metal Kaplama	2.075
	T065114PK40		Parlak Krom Metal Kaplama	2.075
		• Alçıpan duvara uygun kullanım, özel profil sistemi • Üstten veya önden kumanda paneli uygulama • Özel tasarımıyla alçak duvarlar (pencere altı, dolap vb.) için montaj olanağı sağlar • 78 cm. yükseklik, 15,5 cm kalınlık • Universal pis su çıkışı		

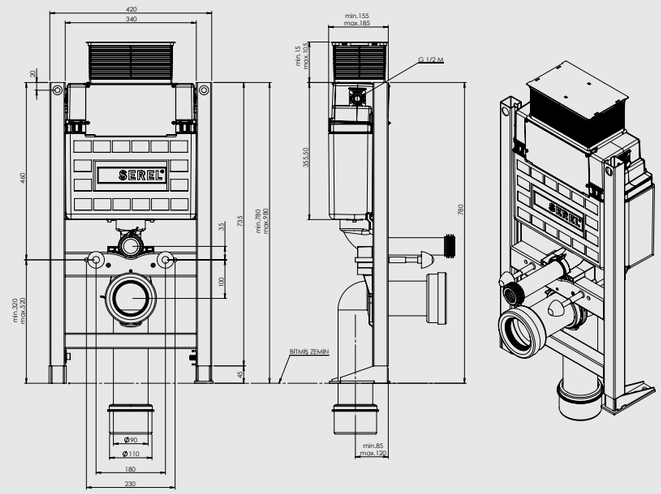

• Fiyatlara KDV ayrıca dahil edilir. Tavsiye edilen bayi satış fiyatlarıdır.
SİRKÜLER NO: S2180101

ASMA KLOZET İÇİN YERE HIZLI MONTAJ SET

ÜRÜN	ÜRÜN KODU	ÜRÜN ADI	KUMANDA PANELİ	LİSTE FİYATI ₺
PRO 35	T075113		Panelsiz	1.495
	YUVARLAK PANELLİ			
	T075113B40	**ASMA KLOZET İÇİN YERE HIZLI MONTAJ SET**	Beyaz	1.626
	T075113BK40		Parmak İzi Bırakmayan	1.651
	T075113MK40		Mat Krom Metal Kaplama	1.707
	T075113PK40	• Alçıpan duvara uygun kullanım, özel profil sistemi • Özel tasarımıyla dar alan ve köşeler için montaj olanağı sağlar • 35 cm genişlik, 13,5 cm kalınlık • Universal pis su çıkışı	Parlak Krom Metal Kaplama	1.707

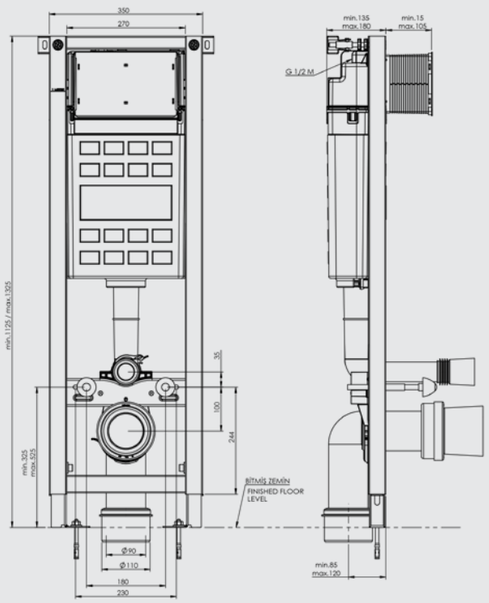

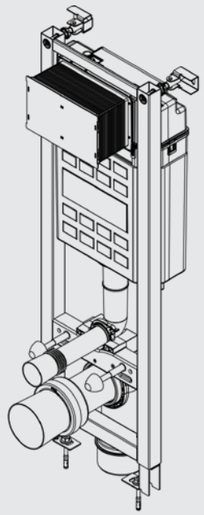

• Katalogda yer alan resimler bilgi içindir. ELMOR Tesisat Malzemesi Tic. A.Ş. mamul fiyat ve görünüş detaylarında değişiklik yapma hakkına sahiptir.

SEREL®

ASMA KLOZET İÇİN YERE HIZLI MONTAJ SET

ÜRÜN	ÜRÜN KODU	ÜRÜN ADI	KUMANDA PANELİ	LİSTE FİYATI ₺
PRO 35	T075114		Panelsiz	1.671
	YUVARLAK PANELLİ			
	T075114B40	**ASMA KLOZET İÇİN YERE HIZLI MONTAJ SET**	Beyaz	1.802
	T075114BK40		Parmak İzi Bırakmayan	1.827
	T075114MK40		Mat Krom Metal Kaplama	1.882
	T075114PK40	• Alçıpan duvara uygun kullanım, özel profil sistemi • Özel tasarımıyla dar alan ve köşeler için montaj olanağı sağlar • 35 cm genişlik, 13,5 cm kalınlık • Universal pis su çıkışı	Parlak Krom Metal Kaplama	1.882

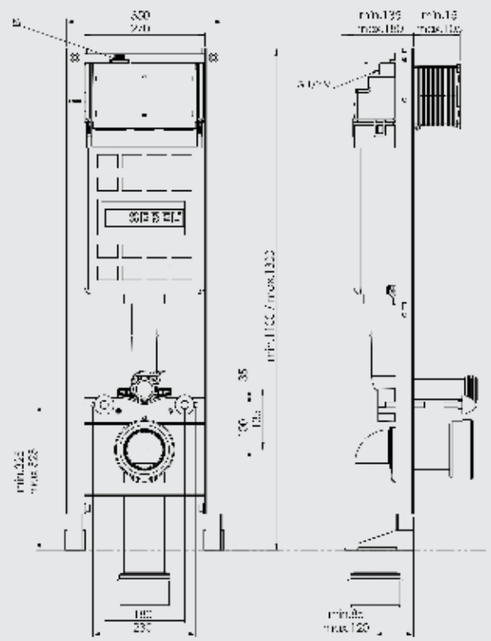

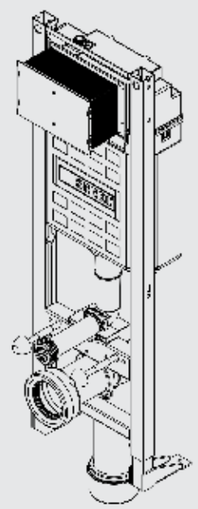

• Fiyatlara KDV ayrıca dahil edilir. Tavsiye edilen bayi satış fiyatlarıdır.
SİRKÜLER NO: S2180101

SEREL®

ASMA KLOZET İÇİN METAL AYAKLI SET-FIX SİSTEM

ÜRÜN	ÜRÜN KODU	ÜRÜN ADI	KUMANDA PANELİ	LİSTE FİYATI ₺
EASY	T040111		Panelsiz	781
	YUVARLAK PANELLİ			
	T040111B57	**ASMA KLOZET İÇİN METAL AYAKLI SET-FIX SİSTEM**	Beyaz	912
	T040111BK57		Parmak İzi Bırakmayan	937
	T040111MK57		Mat Krom Metal Kaplama	993
	T040111PK57		Parlak Krom Metal Kaplama	993
	DİKDÖRTGEN PANELLİ			
	T040111B58	**ASMA KLOZET İÇİN METAL AYAKLI SET-FIX SİSTEM**	Beyaz	912
	T040111BK58		Parmak İzi Bırakmayan	937
	T040111MK58		Mat Krom Metal Kaplama	993
	T040111PK58		Parlak Krom Metal Kaplama	993
		• Tuğla, Bims, Ytong duvara uygun kullanım. • 10 cm. kalınlık • 3 - 6 Lt. çift kademeli boşaltma sistemi • Darbeye ve soğuğa karşı dayanıklı gövde. • Contalar hariç 5 yıl garanti.		

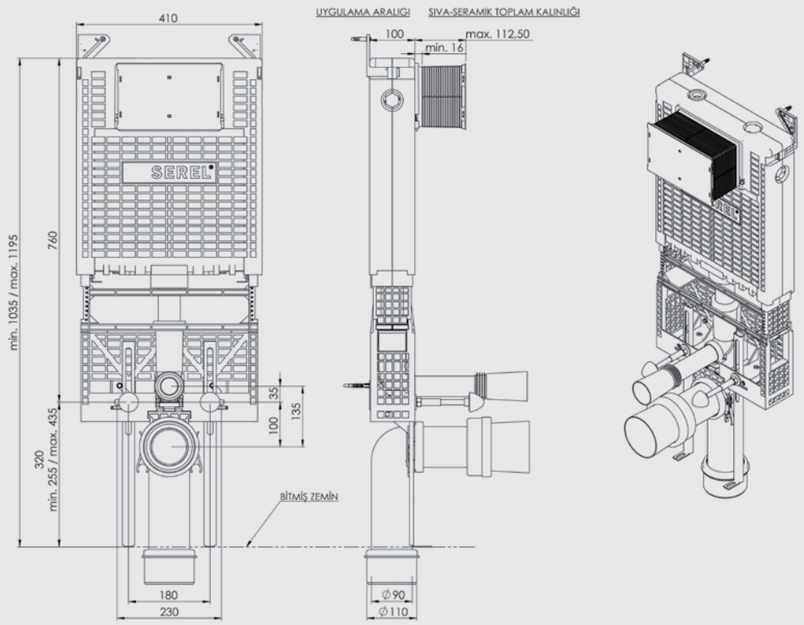

• Katalogda yer alan resimler bilgi içindir. ELMOR Tesisat Malzemesi Tic. A.Ş. mamul fiyat ve görünüş detaylarında değişiklik yapma hakkına sahiptir.

ASMA KLOZET İÇİN METAL AYAKSIZ SET-FIX SİSTEM

ÜRÜN	ÜRÜN KODU	ÜRÜN ADI	KUMANDA PANELİ	LİSTE FİYATI ₺
EASY	T040112		Panelsiz	770
	YUVARLAK PANELLİ			
	T040112B57	**ASMA KLOZET İÇİN METAL AYAKSIZ SET**	Beyaz	901
	T040112BK57		Parmak İzi Bırakmayan	926
	T040112MK57		Mat Krom Metal Kaplama	982
	T040112PK57		Parlak Krom Metal Kaplama	982
	DİKDÖRTGEN PANELLİ			
	T040112B58	**ASMA KLOZET İÇİN METAL AYAKSIZ SET**	Beyaz	901
	T040112BK58		Parmak İzi Bırakmayan	926
	T040112MK58		Mat Krom Metal Kaplama	982
	T040112PK58		Parlak Krom Metal Kaplama	982
		• Tuğla, Bims, Ytong duvara uygun kullanım. • 10 cm. kalınlık • 3 - 6 Lt. çift kademeli boşaltma sistemi • Darbeye ve soğuğa karşı dayanıklı gövde. • Contalar hariç 5 yıl garanti.		

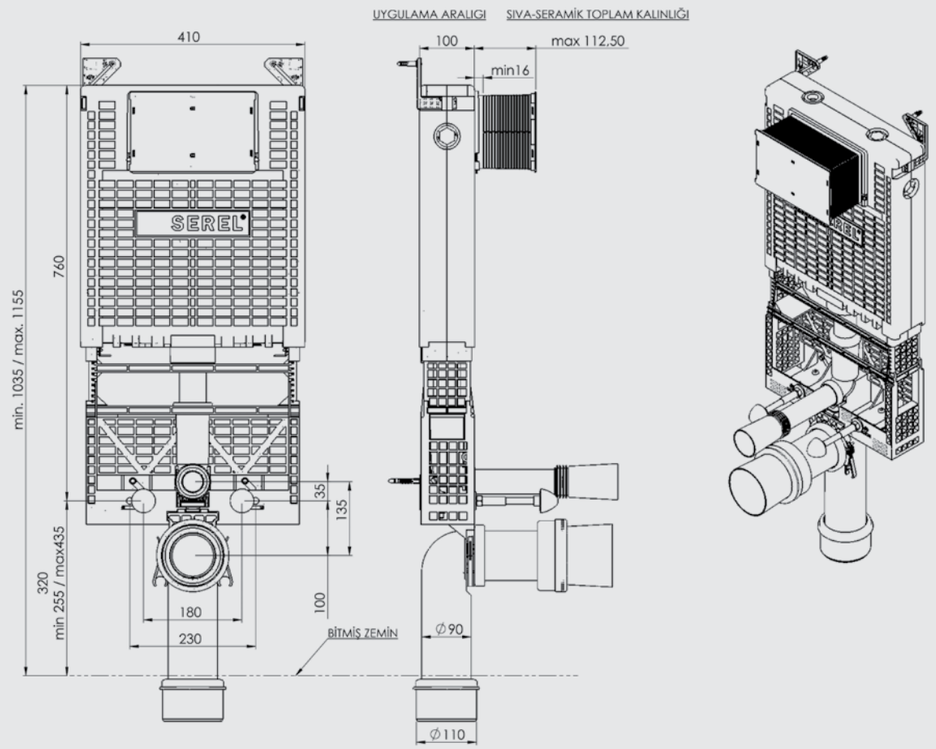

• Fiyatlara KDV ayrıca dahil edilir. Tavsiye edilen bayi satış fiyatlarıdır.
SİRKÜLER NO: S2180101

ASMA KLOZET İÇİN DUVAR ÖNÜ HIZLI MONTAJ SET - BLOCK SİSTEM

ÜRÜN	ÜRÜN KODU	ÜRÜN ADI	KUMANDA PANELİ	LİSTE FİYATI ₺
	T042113		Panelsiz	1.458
	YUVARLAK PANELLİ			
	T042113B57	**ASMA KLOZET İÇİN DUVAR ÖNÜ HIZLI MONTAJ SET BLOCK SİSTEM**	Beyaz	1.589
	T042113BK57		Parmak İzi Bırakmayan	1.614
	T042113MK57		Mat Krom Metal Kaplama	1.670
	T042113PK57		Parlak Krom Metal Kaplama	1.670
	DİKDÖRTGEN PANELLİ			
	T042113B58	**ASMA KLOZET İÇİN DUVAR ÖNÜ HIZLI MONTAJ SET BLOCK SİSTEM**	Beyaz	1.589
	T042113BK58		Parmak İzi Bırakmayan	1.614
	T042113MK58		Mat Krom Metal Kaplama	1.670
	T042113PK58		Parlak Krom Metal Kaplama	1.670
EASY		• Alçıpan duvara uygun kullanım. • 12 cm. kalınlık. Universal pis su çıkışı. • 3 - 6 Lt. çift kademeli boşaltma sistemi • Darbeye ve soğuğa karşı dayanıklı gövde. • Contalar hariç 5 yıl garanti.		

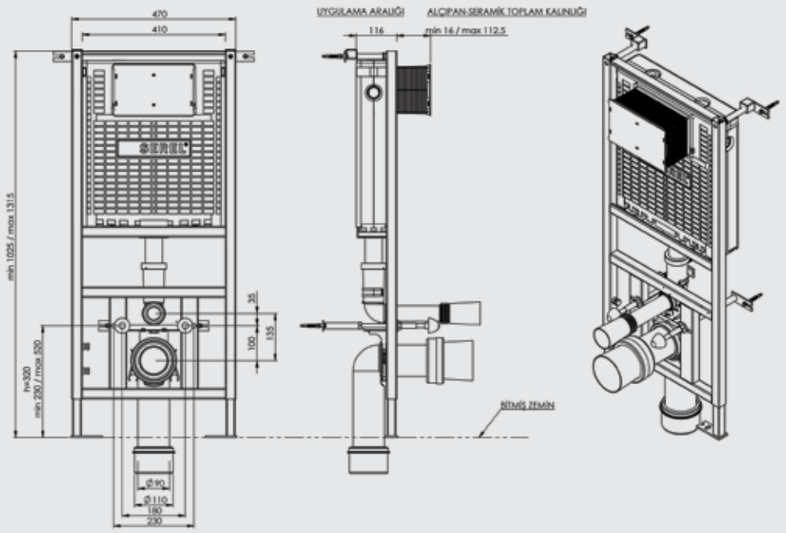

ALÇIPAN DUVAR İÇİN YERE HIZLI MONTAJ SET

ÜRÜN	ÜRÜN KODU	ÜRÜN ADI	KUMANDA PANELİ	LİSTE FİYATI ₺
	T042114		Panelsiz	1.546
	YUVARLAK PANELLİ			
	T042114B57	**ALÇIPAN DUVAR İÇİN YERE HIZLI MONTAJ SET**	Beyaz	1.677
	T042114BK57		Parmak İzi Bırakmayan	1.702
	T042114MK57		Mat Krom Metal Kaplama	1.758
	T042114PK57		Parlak Krom Metal Kaplama	1.758
	DİKDÖRTGEN PANELLİ			
	T042114B58	**ALÇIPAN DUVAR İÇİN YERE HIZLI MONTAJ SET**	Beyaz	1.677
	T042114BK58		Parmak İzi Bırakmayan	1.702
	T042114MK58		Mat Krom Metal Kaplama	1.758
	T042114PK58		Parlak Krom Metal Kaplama	1.758
EASY		• Alçıpan duvara uygun kullanım. • 18 cm. kalınlık. Universal pis su çıkışı. • 3 - 6 Lt. çift kademeli boşaltma sistemi • Darbeye ve soğuğa karşı dayanıklı gövde. • Contalar hariç 5 yıl garanti.		

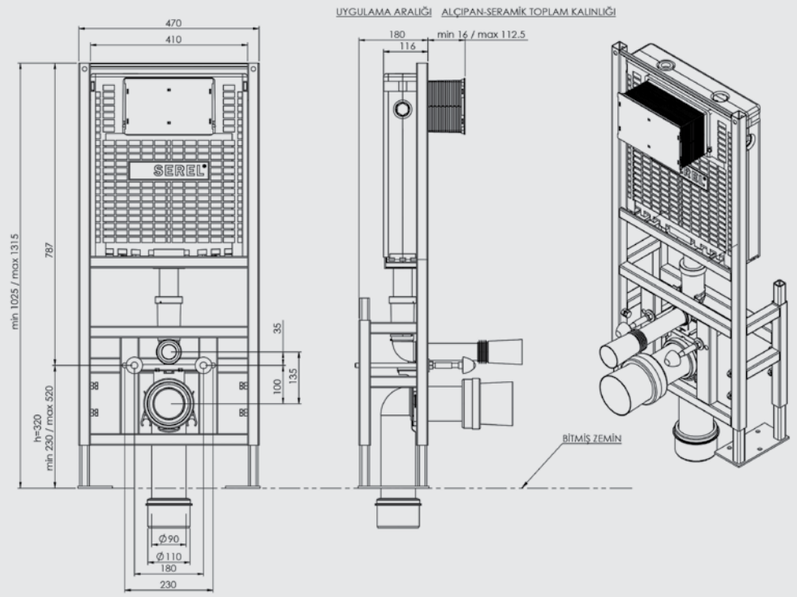

• Katalogda yer alan resimler bilgi içindir. ELMOR Tesisat Malzemesi Tic. A.Ş. mamul fiyat ve görünüş detaylarında değişiklik yapma hakkına sahiptir.

• Fiyatlara KDV ayrıca dahil edilir. Tavsiye edilen bayi satış fiyatlarıdır.
SİRKÜLER NO: S2180101

SIRTSIRTA İKİLİ YERE HIZLI MONTAJ SET ÇATAL DİRSEK

ÜRÜN	ÜRÜN KODU	ÜRÜN ADI	KUMANDA PANELİ	LİSTE FİYATI ₺
EASY	T042115		Panelsiz	3.158
	YUVARLAK PANELLİ			
	T042115B57	**SIRTSIRTA İKİLİ YERE HIZLI MONTAJ SET ÇATAL DİRSEK**	Beyaz	3.420
	T042115BK57		Parmak İzi Bırakmayan	3.470
	T042115MK57		Mat Krom Metal Kaplama	3.582
	T042115PK57		Parlak Krom Metal Kaplama	3.582
	DİKDÖRTGEN PANELLİ			
	T042115B58	**SIRTSIRTA İKİLİ YERE HIZLI MONTAJ SET ÇATAL DİRSEK**	Beyaz	3.420
	T042115BK58		Parmak İzi Bırakmayan	3.470
	T042115MK58		Mat Krom Metal Kaplama	3.582
	T042115PK58		Parlak Krom Metal Kaplama	3.582
		• Alçıpan duvara uygun kullanım. • 25 cm. kalınlık. • 3 - 6 Lt. çift kademeli boşaltma sistemi • Darbeye ve soğuğa karşı dayanıklı gövde. • Contalar hariç 5 yıl garanti.		

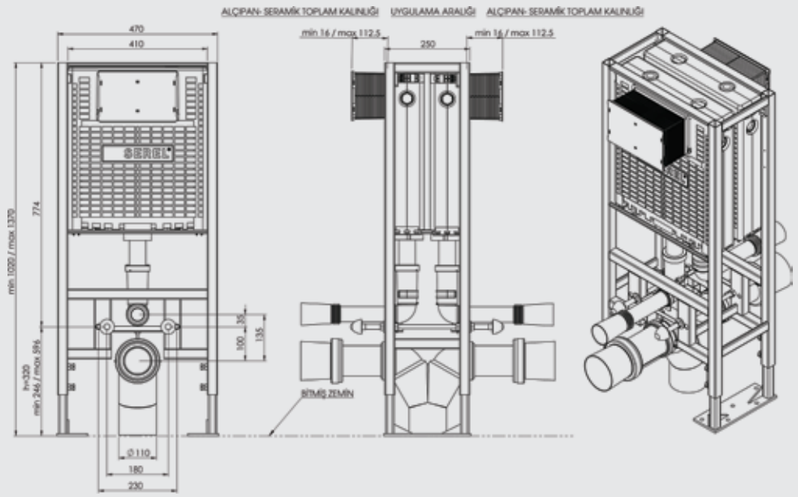

ALÇIPAN DUVAR İÇİN YERE HIZLI MONTAJ SET DİK PİS SU ÇIKIŞLI

ÜRÜN	ÜRÜN KODU	ÜRÜN ADI	KUMANDA PANELİ	LİSTE FİYATI ₺
EASY	T042117		Panelsiz	1.546
	YUVARLAK PANELLİ			
	T042117B57	**ALÇIPAN DUVAR İÇİN YERE HIZLI MONTAJ SET DİK PIS SU ÇIKIŞLI**	Beyaz	1.677
	T042117BK57		Parmak İzi Bırakmayan	1.702
	T042117MK57		Mat Krom Metal Kaplama	1.758
	T042117PK57		Parlak Krom Metal Kaplama	1.758
			Altın Boyalı	
			Soft Siyah	
	DİKDÖRTGEN PANELLİ			
	T042117B58	**ALÇIPAN DUVAR İÇİN YERE HIZLI MONTAJ SET DİK PIS SU ÇIKIŞLI**	Beyaz	1.677
	T042117BK58		Parmak İzi Bırakmayan	1.702
	T042117MK58		Mat Krom Metal Kaplama	1.758
	T042117PK58		Parlak Krom Metal Kaplama	1.758
		• Alçıpan duvara uygun kullanım. • 12 cm kalınlık. Dik pis su çıkışı. • 3 - 6 Lt. çift kademeli boşaltma sistemi • Darbeye ve soğuğa karşı dayanıklı gövde. • Contalar hariç 5 yıl garanti.		

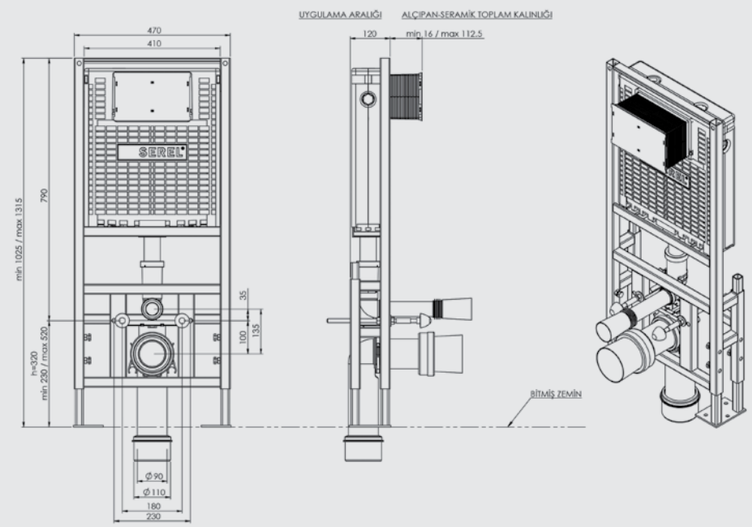

• Katalogda yer alan resimler bilgi içindir. ELMOR Tesisat Malzemesi Tic. A.Ş. mamul fiyat ve görünüş detaylarında değişiklik yapma hakkına sahiptir.

• Fiyatlara KDV ayrıca dahil edilir. Tavsiye edilen bayi satış fiyatlarıdır.
SİRKÜLER NO: S2180101

HELATAŞI İÇİN SET - BASIC SİSTEM

ÜRÜN	ÜRÜN KODU	ÜRÜN ADI	KUMANDA PANELİ	LİSTE FİYATI ₺
EASY	T040140		Panelsiz	682
	YUVARLAK PANELLİ			
	T040140B57	**HELATAŞI İÇİN SET - BASIC SİSTEM**	Beyaz	813
	T040140BK57		Parmak İzi Bırakmayan	838
	T040140MK57		Mat Krom Metal Kaplama	894
	T040140PK57		Parlak Krom Metal Kaplama	894
	DİKDÖRTGEN PANELLİ			
	T040140B58	**HELATAŞI İÇİN SET - BASIC SİSTEM**	Beyaz	813
	T040140BK58		Parmak İzi Bırakmayan	838
	T040140MK58		Mat Krom Metal Kaplama	894
	T040140PK58		Parlak Krom Metal Kaplama	894
		• 10 cm. kalınlık • 3 - 6 Lt. çift kademeli boşaltma sistemi • Darbeye ve soğuğa karşı dayanıklı gövde. • Contalar hariç 5 yıl garanti.		

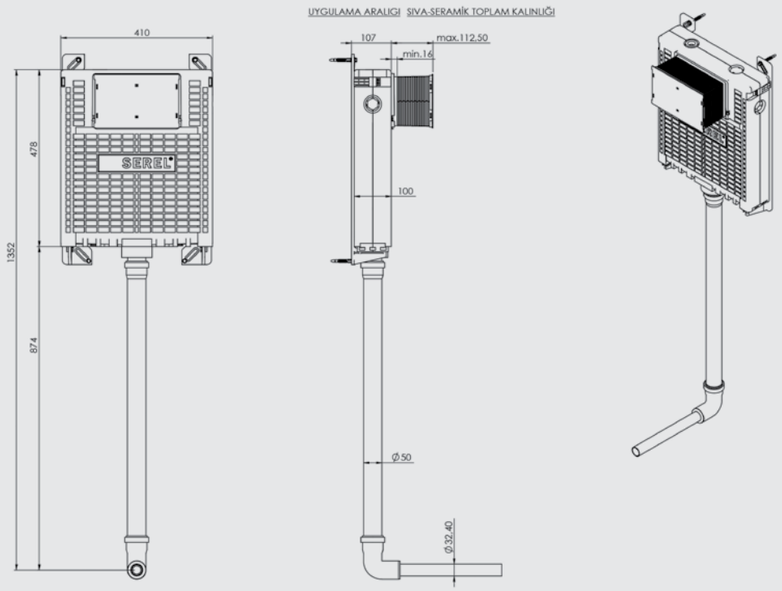

TEK VE ÇOCUK KLOZETİ İÇİN SET

ÜRÜN	ÜRÜN KODU	ÜRÜN ADI	KUMANDA PANELİ	LİSTE FİYATI ₺
EASY	T040120		Panelsiz	682
	YUVARLAK PANELLİ			
	T040120B57	**TEK VE ÇOCUK KLOZETİ İÇİN SET**	Beyaz	813
	T040120BK57		Parmak İzi Bırakmayan	838
	T040120MK57		Mat Krom Metal Kaplama	894
	T040120PK57		Parlak Krom Metal Kaplama	894
	DİKDÖRTGEN PANELLİ			
	T040120B58	**TEK VE ÇOCUK KLOZETİ İÇİN SET**	Beyaz	813
	T040120BK58		Parmak İzi Bırakmayan	838
	T040120MK58		Mat Krom Metal Kaplama	894
	T040120PK58		Parlak Krom Metal Kaplama	894
		• 10 cm. kalınlık • 3 - 6 Lt. çift kademeli boşaltma sistemi • Darbeye ve soğuğa karşı dayanıklı gövde. • Contalar hariç 5 yıl garanti.		

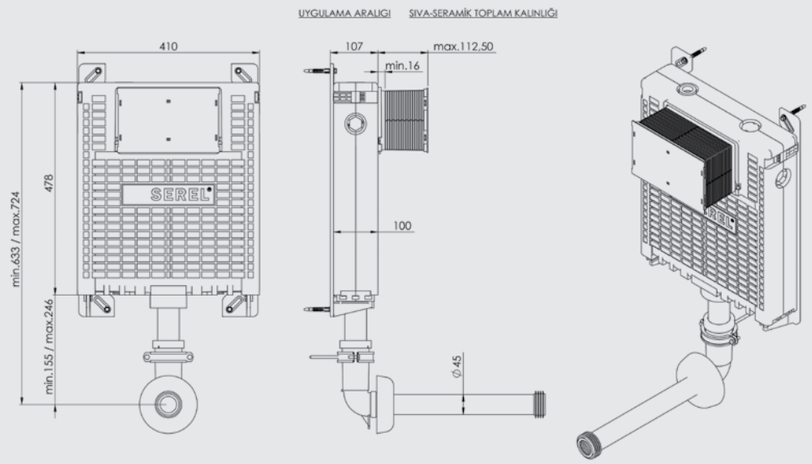

• Katalogda yer alan resimler bilgi içindir. ELMOR Tesisat Malzemesi Tic. A.Ş. mamul fiyat ve görünüş detaylarında değişiklik yapma hakkına sahiptir.

• Fiyatlara KDV ayrıca dahil edilir. Tavsiye edilen bayi satış fiyatlarıdır.
SİRKÜLER NO: S2180101

DUVARA TAM DAYALI KLOZET İÇİN SET

ÜRÜN	ÜRÜN KODU	ÜRÜN ADI	KUMANDA PANELİ	LİSTE FİYATI ₺
EASY	T040130		Panelsiz	682
	YUVARLAK PANELLİ			
	T040130B57	**DUVARA TAM DAYALI KLOZET İÇİN SET**	Beyaz	813
	T040130BK57		Parmak İzi Bırakmayan	838
	T040130MK57		Mat Krom Metal Kaplama	894
	T040130PK57		Parlak Krom Metal Kaplama	894
	DİKDÖRTGEN PANELLİ			
	T040130B58	**DUVARA TAM DAYALI KLOZET İÇİN SET**	Beyaz	813
	T040130BK58		Parmak İzi Bırakmayan	838
	T040130MK58		Mat Krom Metal Kaplama	894
	T040130PK58		Parlak Krom Metal Kaplama	894
		• 10 cm. kalınlık • 3 - 6 Lt. çift kademeli boşaltma sistemi • Darbeye ve soğuğa karşı dayanıklı gövde. • Contalar hariç 5 yıl garanti.		

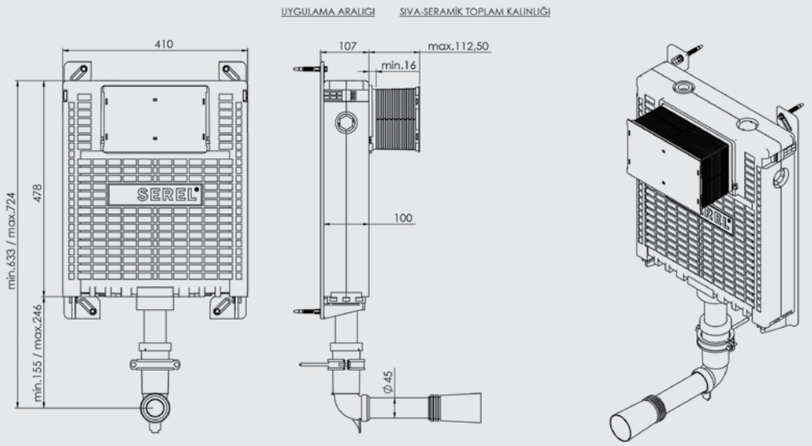

GLASSBOX

ÜRÜN	ÜRÜN KODU	ÜRÜN ADI		LİSTE FİYATI ₺
	T03C113S	**SİYAH CAM**	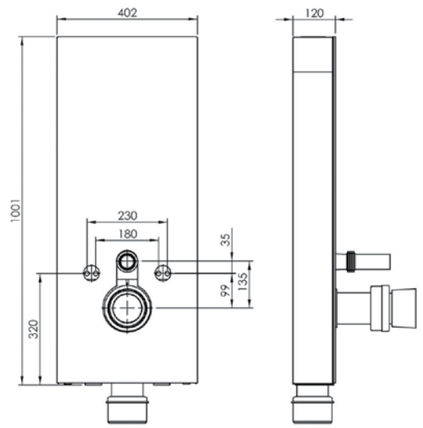	4.235
	T03C113B	**BEYAZ CAM**		4.235
		ASMA KLOZETLER İLE UYUMLUDUR		
	T03C130S	**SİYAH CAM**		3.738
	T03C130B	**BEYAZ CAM**		3.738
		DUVARA TAM DAYALI KLOZETLER İLE UYUMLUDUR		

• Katalogda yer alan resimler bilgi içindir. ELMOR Tesisat Malzemesi Tic. A.Ş. mamul fiyat ve görünüş detaylarında değişiklik yapma hakkına sahiptir.

• Fiyatlara KDV ayrıca dahil edilir. Tavsiye edilen bayi satış fiyatlarıdır.
SİRKÜLER NO: S2180101

SEREL®

P40

ÜRÜN	ÜRÜN KODU	ÜRÜN ADI	LİSTE FİYATI ₺
	P40A130	**HİJYENİK YÜZEYLİ KAPAK**	212
	P400110	**MAT KROM PANEL (METAL KAPLAMA)**	212
	P400180	**PARMAK İZİ BIRAKMAYAN**	156
	P400120	**PARLAK KROM PANEL (METAL KAPLAMA)**	212
	P400130	**BEYAZ PANEL**	131
	P400160	**ALTIN BOYALI PANEL**	212
	P400190	**SOFT SİYAH PANEL**	212
	P400150	**SOFT KIRMIZI PANEL**	212
	P4001BS	**SOFT BEJ PANEL**	212

P67

ÜRÜN	ÜRÜN KODU	ÜRÜN ADI	LİSTE FİYATI ₺
	P670120	**PARLAK KROM PANEL**	212
	P670130	**BEYAZ PANEL**	131
	P670180	**PARMAK İZİ BIRAKMAYAN**	156

P57

ÜRÜN	ÜRÜN KODU	ÜRÜN ADI	LİSTE FİYATI ₺
	P570110	**MAT KROM PANEL (METAL KAPLAMA)**	212
	P570180	**PARMAK İZİ BIRAKMAYAN**	156
	P570120	**PARLAK KROM PANEL (METAL KAPLAMA)**	212
	P570130	**BEYAZ PANEL**	131

P58

ÜRÜN	ÜRÜN KODU	ÜRÜN ADI	LİSTE FİYATI ₺
	P580110	**MAT KROM PANEL (METAL KAPLAMA)**	212
	P580180	**PARMAK İZİ BIRAKMAYAN**	156
	P580120	**PARLAK KROM PANEL (METAL KAPLAMA)**	212
	P580130	**BEYAZ PANEL**	131

P54

ÜRÜN	ÜRÜN KODU	ÜRÜN ADI	LİSTE FİYATI ₺
	P540001	**SİYAH CAM PANEL**	605
	P540003	**BEYAZ CAM PANEL**	605
	P540018	**METAL PANEL**	605

• Katalogda yer alan resimler bilgi içindir. ELMOR Tesisat Malzemesi Tic. A.Ş. mamul fiyat ve görünüş detaylarında değişiklik yapma hakkına sahiptir.

• Fiyatlara KDV ayrıca dahil edilir. Tavsiye edilen bayi satış fiyatlandır.
SİRKÜLER NO: S2180101

SENSÖRLÜ

ÜRÜN	ÜRÜN KODU	ÜRÜN ADI	LİSTE FİYATI ₺
	P590001	**PERLA SENSÖRLÜ CAM PANEL PİLLİ (SİYAH)**	3.589
	P590003	**PERLA SENSÖRLÜ CAM PANEL PİLLİ (BEYAZ)**	3.589
	P590001M	**PERLA SENSÖRLÜ CAM PANEL ELEKTRİKLİ (SİYAH)**	4.000
	P590003M	**PERLA SENSÖRLÜ CAM PANEL ELEKTRİKLİ (BEYAZ)**	4.000

• Sensörlü ürünler 230V ile çalışmakta olup elektrik kablosu çekilmelidir.

P40

P400110

P400120

P400130

P400190

P400160

P400180

P40A130

P400150

P4001BS

P67

P670120

P670130

P670180

P54

P540003 P540001 P540018

P57

P570110 P570120 P570130 P570180

P58

P580110 P580120 P580130 P580180

P59

P590003 P590001 P590018

SMOOTH ALÇIPAN

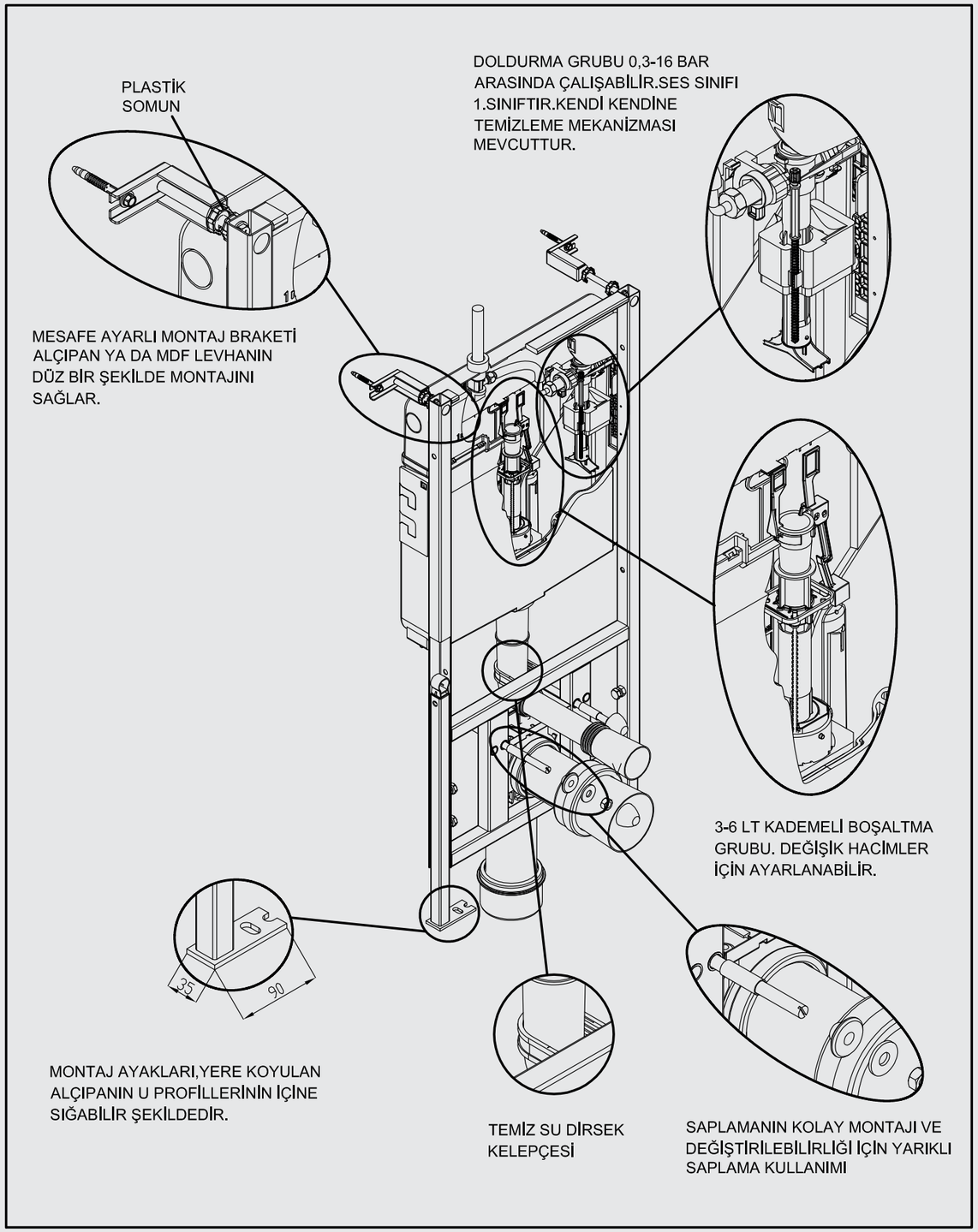

• Katalogda yer alan resimler bilgi içindir. ELMOR Tesisat Malzemesi Tic. A.Ş. mamul fiyat ve görünüş detaylarında değişiklik yapma hakkına sahiptir.

ÖZELLİKLER

HELATAŞI GÖMME REZERVUAR

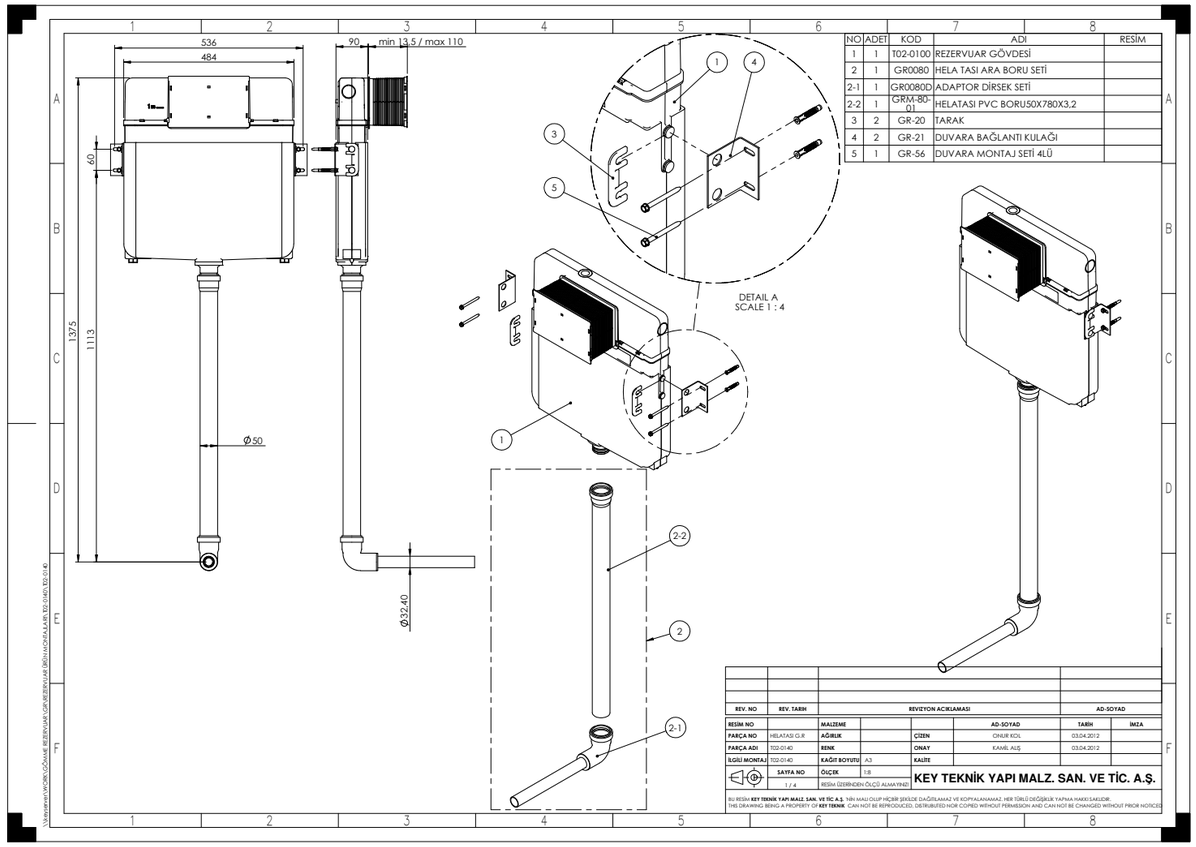

ESTETİK VE FONSİYONEL SMOOTH

Serel Smooth Gömme Rezervuar, üstün kalitenin, estetik ve fonksiyonellikle en güzel birleşimini sunmaktadır. 8 cm. inceliğindeki gövdesi sayesinde 8,5 cm.'lik tuğla duvarla rahatlıkla kullanılabilen rezervuarlar, 3-6 lt.'lik butonları ile su tasarrufu sağlar. Ayrıca Ultra Sessiz doldurma grubu ile yönlendirilmiş su akış tekniğiuygulanan Smooth Gömme Rezervuarda dolum sesi duyulmaz. 260 x 165 mm.'lik küçük panelleri ile estetiktir; kendi kendini temizleyen valf mekanizmalı doldurma grubu sayesinde kireçli sularda bile sorunsuz olarak yıllarca üstün performans gösterir. Küçük ve kompakt doldurma grubunun esnek klipsi, boşaltma grubu ise esnek yapısıyla kolaylıkla demonte edilebildiğinden montaj ve bakımı oldukça rahattır.

Darbeye ve soğuğa karşı dayanıklı gövdesi dünya standartlarına sahip fonksiyonel iç malzemeleri, 0,2 - 16 bar geniş basınç aralığında çalışma özelliği, ürünün üstün kalitesinin göstergesidir.
Serel Smooth Gömme Rezervuar özel ve detaycı bir tasarıma sahip olup seramik kaplamadan sonra bile 180-230 mm. arasından değiştirilebilen saplama eksenleri ve panel takılırken ya da panel bakım amaçlı çıkartıldığında harç, toz vb. dökülmemesi için koruyucu plastik kanal bulunmaktadır. Ayrıca muflu boru için 110 mm'lik adaptör takılı 90 mm'lik pis su çıkış dirseği ve pis suyun içme suyu şebekesine geri gitmesine izin vermeyen vakum kırıcı özelliği mevcuttur.

ÖZEL UYGULAMA ÇÖZÜMLERİ PRO

PRO Serisi özel uygulama çözümleri için geliştirilmiştir. Standart gömme rezervuar montajı 115 cm.'de biterken, PRO serisi 78 cm. olan uygulama yüksekliği ile hem asma klozet hem de değişik mimari tasarımlara imkan sağlamaktadır. Düşük yüksekliğin getirdiği klozet kapağının panel önüne gelmesi problemi, isterse ürün paneli üstten kullanılacak şekilde monte edilerek aşılmaktadır. Panelin önden montaj seçeneği de mevcuttur. 3-6 litre boşaltma sistemi vardır. Ürünün, yeni kullanıma alınan 40*40 mm. şase sistemi, montajın 1 kişi tarafından 3 dk.'da yapılmasına imkan sağlamaktadır. Özel ara musluk bağlantısı sayesinde tesisatçının rezervuar içine su bağlantısı çekmesine gerek kalmamakta, su bağlantısı rezervuar üzerinde sabit bulunan pirinç nipele yapılmaktadır.

PRO-35 serisi, standart montajı kolaylaştırmak ve özel uygulama çözümleri için geliştirilmiştir. Standart gömme rezervuar genişliği 45-50 cm. arasında iken, PRO-35 serisi 35 cm. genişliği ile dar alanlara montajda ve köşe uygulamalarında yer kaybı olmadan kullanılabilmektedir. Montaj derinliği 14 cm.'dir. Arkasında bulunan müdahale kapağı sayesinde, olası arızalarda bakım, oda içine girmeden tesisat boşluğundan yapılabilmektedir. 3-6 litre boşaltma sistemi vardır. Ürünün, yeni kullanıma alınan 40*40 mm. şase sistemi, montajın 1 kişi tarafından 3 dk.'da yapılmasına imkan sağlamaktadır. Özel ara musluk bağlantısı sayesinde tesisatçının rezervuar içine su bağlantısı çekmesine gerek kalmamakta, su bağlantısı rezervuar üzerinde sabit bulunan pirinç nipele yapılmaktadır.

GENÇ VE DİNAMİK EASY

Serel Easy Gömme Rezervuar, yepyeni ve fonksiyonel, dinamik bir ürün olup metal ayaklar dahil olarak 10 cm. kalınlığında gövdeye sahiptir. 3-6 lt.'lik butonlar ile su tasarrufu sağlayan Easy'nin kullandığı Ultra Sessiz doldurma grubu ile yönlendirilmiş su akış tekniği uygulanmış olup rezervuar dolum sesi duyulmaz. Yeni oval ve köşeli yapıda, küçük ölçülerde (260x165 mm.) kumanda panellerine sahiptir. Paslanmaz özellikteki şase ile toplam 40 cm. genişliğe sahip Easy gömme rezervuarda üstten ve yanda su giriş imkanı mevcuttur.

Ekonomik ve çevreye duyarlı bir ürün olan Easy, hızlı montajda patentli tasarımı sayesinde, tek model ile tüm uygulamaları gerçekleştirebilmektedir. İleri ve geri hareket ettirilebilen pis su dirseği montaj kolaylığı sağlar. Aynı şekilde tek ve çocuk klozetleri ile uyumlu modellerde su dirseği ayarı yapılabilmektedir.

Darbeye ve soğuğa karşı dayanıklı gövdesi komple strafor kaplı olup sesi azaltır, neme karşı koruyucudur. Dünya standartlarına sahip fonksiyonel iç malzemeleri ile Easy küçük v e kompakt doldurma grubunun esnek klipsi, boşaltma grubu ise esnek yapısıyla kolaylıkla demonte edilebildiğinden montaj ve bakımı oldukça rahattır.

Serel Gömme Rezervuarlar, 5 yıllık ürün garantisi ile sunulmaktadır.

- Hızlı ve sessiz dolum
- Hızlı boşaltma
- Kolay montaj ve bakım
- Su tasarrufu
- Strafor ile güçlü izolasyon
- Sızdırmaz
- Uzun ömürlü

NOTLAR:

NOTLAR:

NOTLAR:

GENEL DAĞITIM

ELMOR TESİSAT MALZEMESİ TİCARET A.Ş.

Merkez
Kemeraltı Cad. Ümmehan No:17/2 Karaköy/İSTANBUL
Tel: (0212) 705 51 00 Faks: (0212) 249 90 91
www.eca.com.tr elmor@elmor.com.tr

İstanbul Bölge Satış Müdürlüğü

Kemeraltı Cad. Ümmehan
No:17/2 Karaköy/İSTANBUL
Tel: (0212) 705 51 00
Faks: (0212) 249 90 91

Ankara Bölge Satış Müdürlüğü

Turan Güneş Bulvarı No:67
Yıldız - Çankaya/ANKARA
Tel: (0850) 258 30 20
Faks: (0312) 490 04 45

İzmir Bölge Satış Müdürlüğü

Gaziler Cad. Yenişehir İş Merkezi
No: 478/106 Yenişehir/İZMİR
Tel: (0850) 258 30 40
Faks: (0232) 469 82 30

Adana Bölge Satış Müdürlüğü

2000 Evler Mh. 76066 Sk.
Fonte İş Merkezi - A Blok
No: 2 İç Kapı No:6 ADANA
Tel: (0850) 258 30 00
Faks: (0322) 234 00 76

Antalya Bölge Satış Müdürlüğü

Gebizli Mh. Termassos Bulvarı
By Plaza A Blok Kat:4
No:50/8 Muratpaşa/ANTALYA
Tel: (0850) 258 30 60
Faks: (0242) 312 63 20

Bursa Bölge Satış Müdürlüğü

23 Nisan Mh. Yunus Emre Cad.
255. Sk. Tuğtaş Ofis No: 1 Kat: 4
D: 14 NilüfER/BURSA
Tel: (0850) 258 30 50
Faks: (0224) 453 13 70

Trabzon Bölge Satış Müdürlüğü

2 Nolu Beşirli Mh.
Devlet Sahil Yolu Cad. 186/7
Ortahisar/TRABZON
Tel: (0850) 258 30 70
Faks: (0462) 223 61 22

Samsun Bölge Ofis

Borkonut Center İş Merkezi
Kiliçdere Mh. Kastamonu Sk.
No:8 / B Kat: 5 / 66
İlkadım/SAMSUN
Tel: (0362) 435 74 30
Faks: (0362) 435 74 34

Diyarbakır Bölge Temsilciliği

Mezopotamya Mh. 332 Sk.
Kutay Plaza Trend Office
No: 6 Kat: 8/30 Kayapınar/
DİYARBAKIR
Tel: (0412) 257 40 33
Faks: (0412) 257 40 34

Kayseri Bölge Temsilciliği

Gevher Nesibe Mh. İstasyon Cad.
Soylu İş Merkezi No: 41/8
Kocasinan/KAYSERİ
Tel: (0352) 232 35 37
Faks: (0352) 232 35 87

TEŞHİR ve GALERİLER

Istanbul Elmor Plus

Erenköy Mh. Şemsettin
Günaltay Cad. No:207/17-18
Güler Apt. Kadıköy
Tel: (0216) 445 67 93

İzmir Anıt Mağaza

Şehit Nevres Bulvarı No:1
Alsancak Konak/İZMİR
Tel: (0850) 258 30 40
Faks: (0232) 469 82 30

Adana Elmor Plus

Gürselpaşa Mh. Aliya İzzet
Begoviç Bulv. B Blok No: 6/A
Seyhan/ADANA
Tel: (0322) 249 00 88
Faks: (0322) 249 00 66

SATIŞ SONRASI SERVİS

ÇAĞRI MERKEZİ 4440322

EMAR SATIŞ SONRASI MÜŞTERİ HİZMETLERİ SANAYİ ve TİCARET A.Ş.

0530 708 30 30
EMAR WHATSAPP HATTI

Emar Servis Müdürlüğü
İstanbul Bölge Servis Şefliği

Esentepe Mh. Kasap Sk. No:15/1
34394 Şişli/İSTANBUL
Tel: (0212) 370 13 22
Faks: (0212) 370 13 23

Ankara Bölge Servis Şefliği

Turan Güneş Blv. No:67/2
Yıldız -Çankaya / ANKARA
Tel: (0212) 370 13 22
Faks: (0212) 370 13 23

İzmir Bölge Servis Şefliği

1348 Sk. Keremoglu İş Merkezi
No:2/E Yenişehir / İZMİR
Tel: (0212) 370 13 22
Faks: (0212) 370 13 23

Antalya Bölge Servis Şefliği

Gebizli Mh. Termessos Bulvarı
50A/8(302) BY Plaza A Blok
Muratpaşa / ANTALYA
Tel: (0212) 370 13 22
Faks: (0212) 370 13 23

www.emarservis.com.tr emar@emarservis.com.tr

YILLARCA BERABER

www.eca.com.tr

OCAK 2021

GENEL DAĞITIM
Elmor Tesisat Malzemesi Ticaret A.Ş.
Tel: (0212) 705 51 00
elmor@elmor.com.tr

YETKİLİ SERVİS
Emar Satış Sonrası Müşteri Hizmetleri San. Tic. A.Ş.
Tel: (0212) 370 13 22
emar@emarservis.com.tr

ÇAĞRI MERKEZİ
4440322

0530 708 30 30
EMAR WHATSAPP HATTI